Završni ispit (pitanja)
Banja Luka, 28.01.2020. godine

1.pitanje (20%)

Nacrtati skicu i objasniti kako se vrši regulacija snage kod Peltonove turbine. Objasniti kako se vrši naglo smanjenje snage turbine u havarijskim režimima.

2.pitanje (20%)

Šta je prikazano na slici? Objasniti princip rada prikazanog postrojenja i navesti njegove osnovne karakteristike.

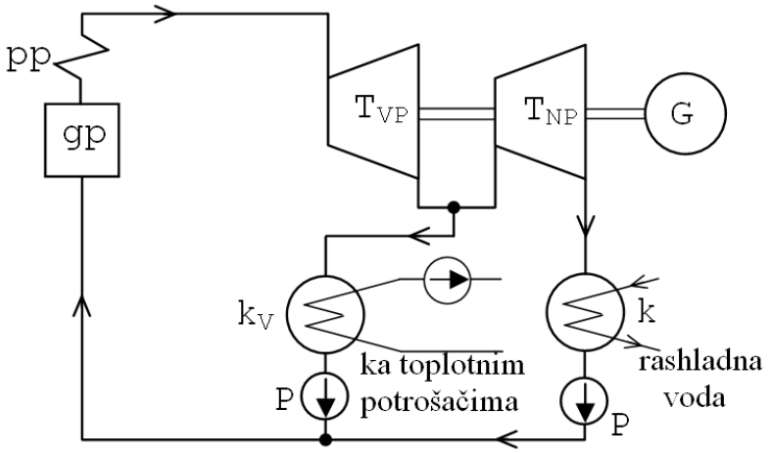

3.pitanje (20%)

Objasniti principe rada uređaja za prečišćavanje dimnih gasova u termoelektranama. Na koji način se prečišćavanje dimnih gasova obavlja u TE "Stanari"?

4. pitanje (20%)

Šta je teorijska, a šta praktična granica statičke stabilnosti turbogeneratora?

5. pitanje (20%)
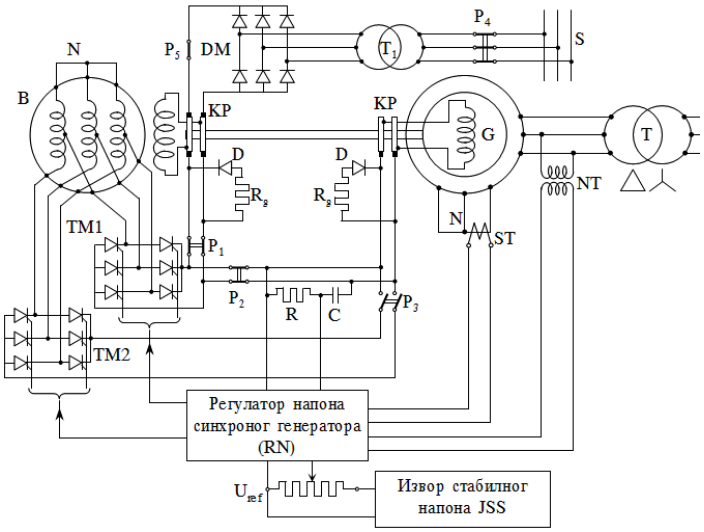
Objasniti kakav je pobudni sistem prikazan na slici. Navesti njegove osnovne osobine.